SECTIUNEA A-A
SCARA 1:50

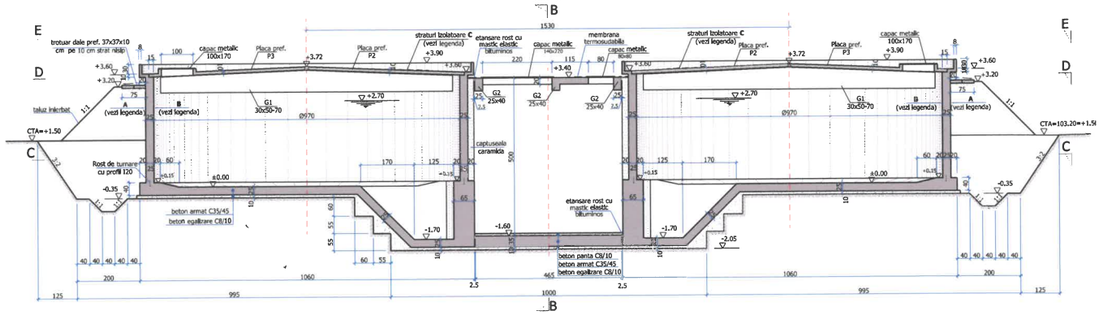

sondaj geotehnic conf. proiect S.C. ROMAIR CONSULTING SRL

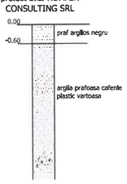

SECTIUNEA B-B
SCARA 1:50

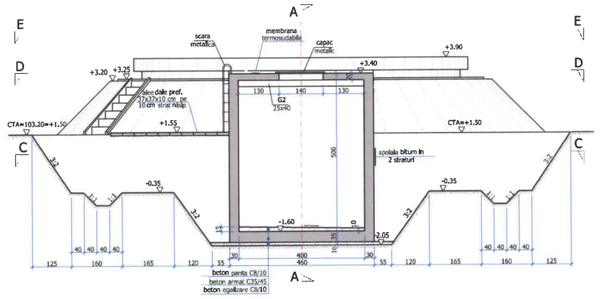

DETALIU TRECERE CONDUCTA
cu garnitura din cauciuc
sc. 1:10

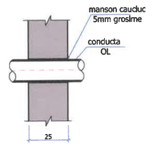

SECTIUNEA C-C
SCARA 1:50

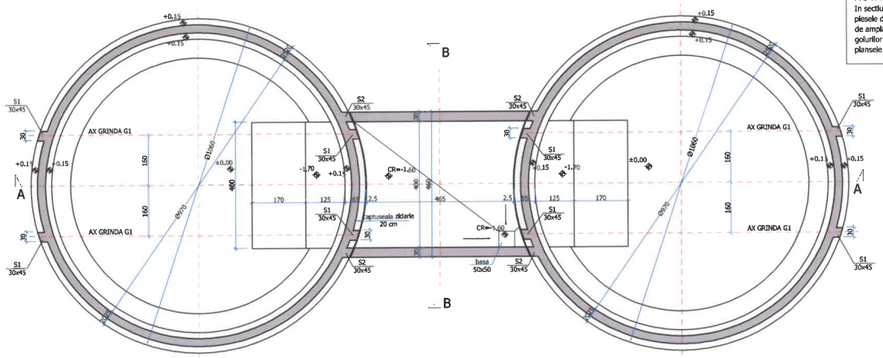

NOTA:
In sectiunile de dispozitie generala nu au fost figurate piesele de trecere prin pereti, acestea fiind indicate pe planul de amplasare. Pentru confirmarea pozitiei si dimensiunilor golurilor si a tipului pieselor de trecere vor fi consultate si planselele de instalatii hidraulice.

SECTIUNEA D-D
SCARA 1:50

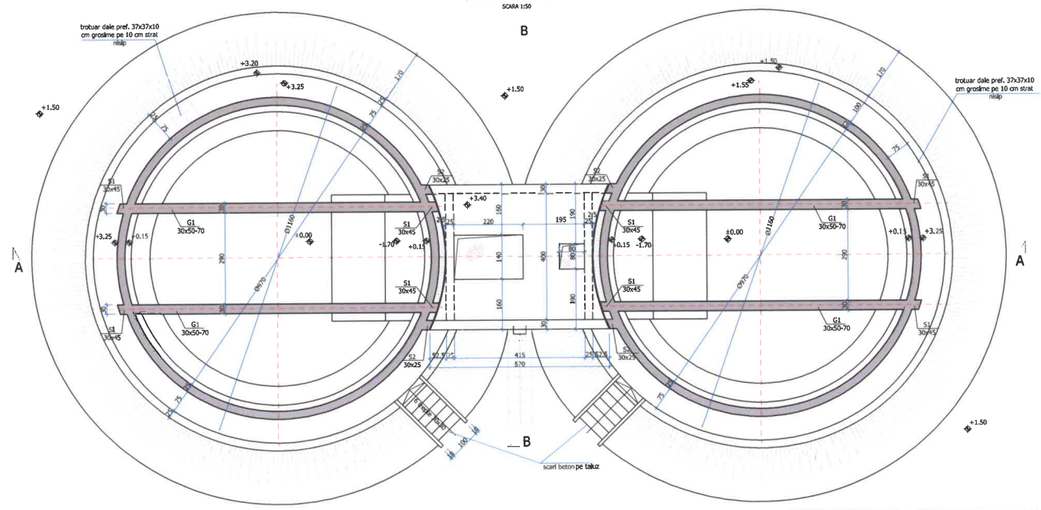

VEDEREA E-E
SCARA 1:50

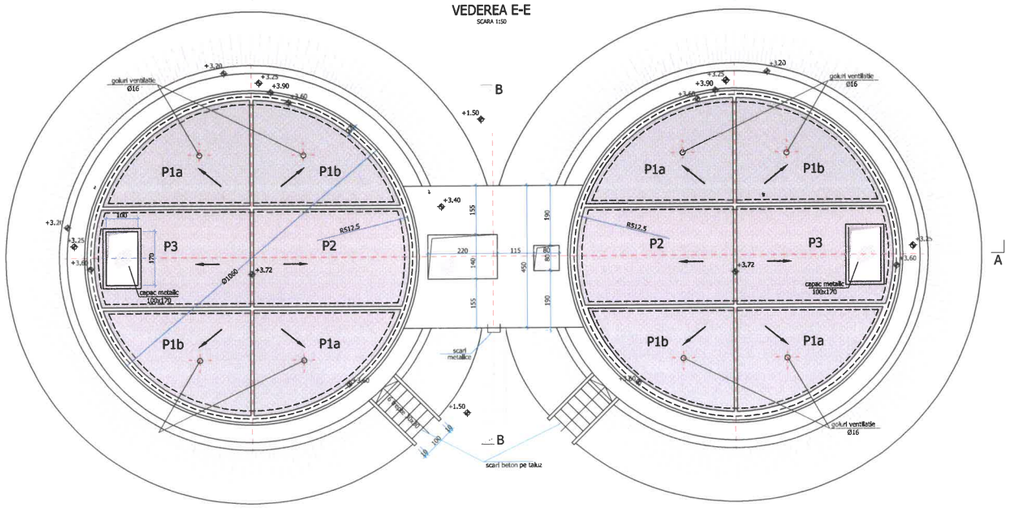

plan de amplasare a golurilor si pieselor de trecere in camera de vane si peretii rezervoarelor
SCARA 1:50

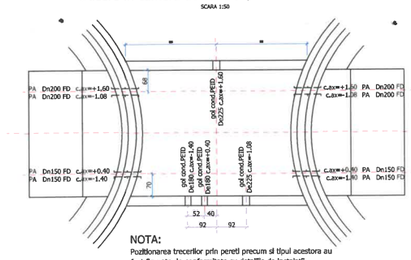

NOTA:
Pozitionarea trecerilor prin peretii precum si tipul acestora au fost figurate in conformitate cu detaliile de instalatii hidraulice. Pentru confirmare, este absolut obligatorie consultarea acestei documentatii inaintea armarii si cofrarii.

GURA DE VENTILATIE - 8 buc.
scara 1:10

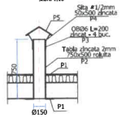

P1
Tabla zincata 2 mm - 2 buc.

P5
Tabla zincata 2 mm - 1 buc.

±0.00 = 101.70
C.T.A. = 103.20 = +1.50

Clasa de expunere a constructiei: XC2+XD2

Beton egalizare si panta C8/10
Beton armat monolit C35/45
cem IIA-S 42,5R - S2 - P_4^{10}
Dmax 16mm
Beton armat prefabricat
C35/45- cem IA-52,5c - S3 - Dmax 8mm
Orel beton OB37 Ø, PC 52 Ø

NOTA:
Pentru scurgerea apei de pe acoperisul rezervorului se vor prevedea 4 goluri Ø150 echidistante in atic, pozitionate la 45° fata de axul comun al rezervorului si camerei vanelor, in care se vor monta gargule din tuburi PVC L=20cm.

LEGENDA:

A - Tratare a peretilor rezervorului la **exterior** printr-un strat de impermeabilizare cu pelicula elastica (**neaimentar**) aplicata prin pensulare sau pulverizare.

B - Tratare a peretilor rezervorului la **interior** prin doua straturi de impermeabilizare cu pelicula elastica (**alimentar**) aplicata prin pensulare sau pulverizare.

C - Straturi termo si hidroizolatoare pe acoperisul rezervorului (incepand de jos in sus):
- amorsa de bitum
- strat bariera de vapori
- termoizolatie polistiren extrudat 5 cm
- mortar de protectie a termoizolatiei 5 cm armat cu plasa rabit
- hidroizolatie membrana bituminoasa termosudabila

* CATEGORIA DE IMPORTANTA A CONSTRUCTIEI ESTE "C" NORMALA.
* CERINTA DE CALITATE A EXIGENTELOR ESENTIALE ESTE A1 SI B6 CONFORM H.G.925/95.

Elb.pr	Nume	Semnat	Data	Faza/ Capitolul, Obs
Verificat de Data	Denumire			Semnat
Beneficiar	CONTRACT 2 - SERVICIUL DE CONSULTANTA PENTRU ACHIZITIA INSTALATIILOR - MAGAZIA, GRAD, BIROU, SERVICIU DE BOLI - CONSTRUIREA SI MODERNIZAREA INFRASTRUCTURII DE APA SI APA UZATA DE JUDETUL BIHOR			
Proiectant / Antreprenor	CHIA-EXTINDEREA SI REFACERE/ETAPA 2 SISTEMUL DE ALIMENTARE CU APA SI CANALIZARE IN LOCALITATEA TARNAM			
	MINISTERUL MEDIULUI SI PADURILOR			
Investitor / Client	S.C. COMPANIA DE APA ORADEA S.A.			
S.C. ROMAIR CONSULTING S.R.L. Str. Ion Creanga nr. 3/A, Oradea, Bihor, Romania Tel./Fax: 0259/ 432 000 E-mail: romair@romair.ro Cod fiscal: RO 14 399 840 Cont: RO 49 BTRL 0210 1202 X435 01 Banca Transilvania Oradea				
Obiectul	OB.3.4 EXTINDERE SISTEM DE ALIMENTARE CU APA DE LOCALITATEA TARNAM			
	REZERVOR 2X200MC CU CAMERA DE VANE			
	DISPOZITIE GENERALA			
Proiectat	Ing. Gheorghe VIZDRA			
Desenat	Ing. Ovidiu MOLNAR			
Verificat	Ing. Ovidiu MOLNAR			
Aprobat	Ing. Tudor PARASCHIVESCU			
Faza	Scara	Data	Semnatura	Coordonator de specialitate
	1:50			
Contract nr.		Data		Nr. Pro
78/-01-31/06.2007				SE3.1-001 R0